Praiparts
RICAMBI

MOTORI
ZANETTI BENZINA
ZBM160/200

ADATTABILI **HONDA**

TAV. 1 Zanetti motori benzina ZBM160/200

PRAI s.r.l

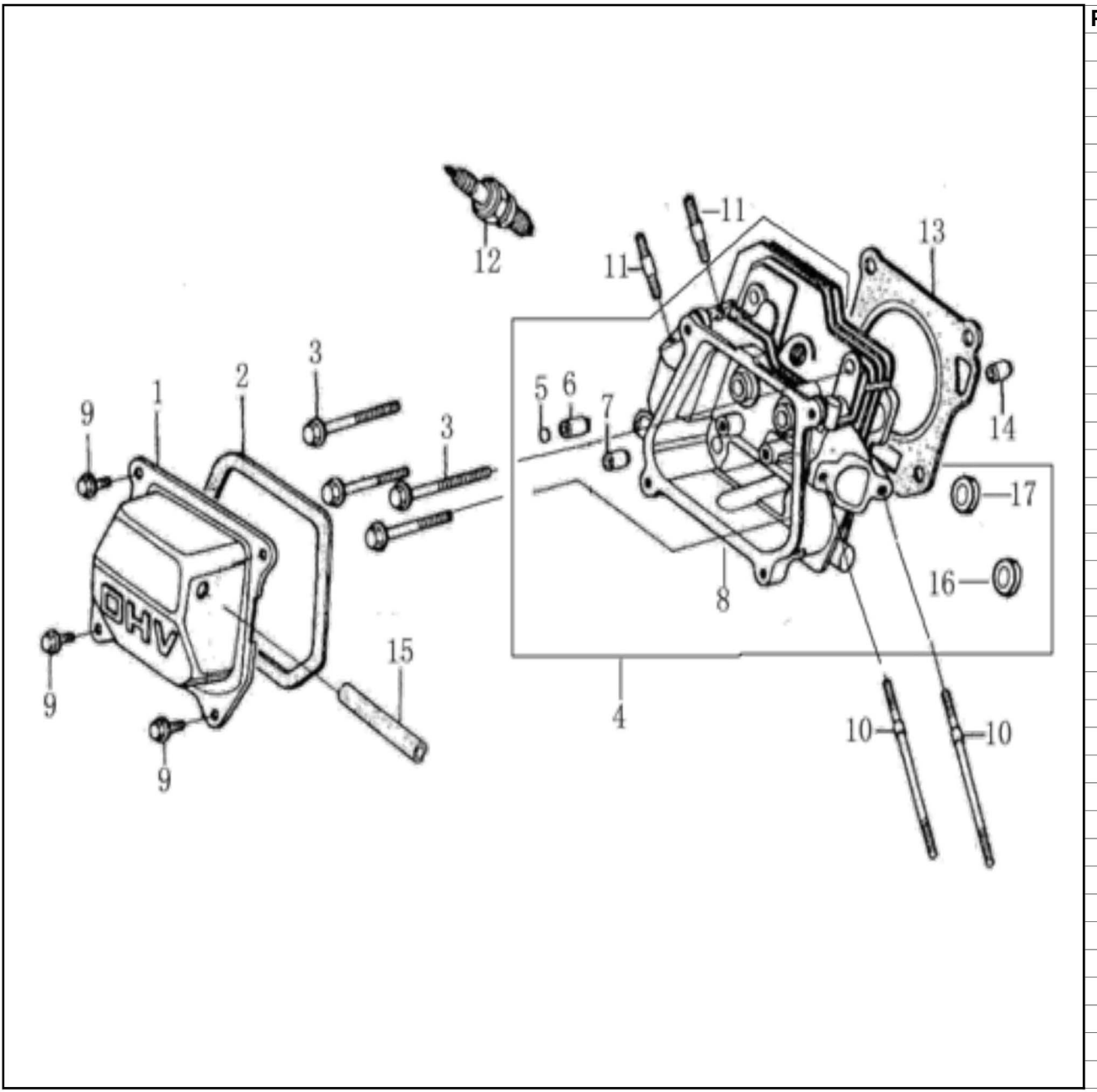

POS.	CODICE	DESCRIZIONE
1	B05.01.100	Coperchio valvole ZBM160/200
2	B05.01.001	Guarnizione coperchio valvole
3	GB/T5789	Bullone M8x60
4	B05.01.200	Testa motore completa ZBM160
	B11.01.200	Testa motore completa ZBM200
5	B05.01.201	Anello fermo guida valvola
6	B05.01.202	Guida valvola scarico
7	B05.01.203	Guida valvola aspirazione
8	B05.01.204	Testa motore nuda ZBM160
	B11.01.204	Testa motore nuda ZBM200
9	GB/T16674.1	Vite fissaggio M6x12
10	B05.01.002	Prigioniero fissaggio carburatore M6x110
11	B05.01.003	Prigioniero fissaggio marmitta M8x34
12	B05.01.300	Candela
13	B05.01.004	Guarnizione testa ZBM160
	B11.01.004	Guarnizione testa ZBM200
14	B05.01.005	Spina di centraggio M10x16
15	B05.01.006	Tubo sfiato in gomma
16	B05.01.205	Sede valvola aspirazione
17	B05.01.206	Sede valvola scarico
	B05.00.001	Serie guarnizioni completa ZBM160
	B11.00.001	Serie guarnizioni completa ZBM200

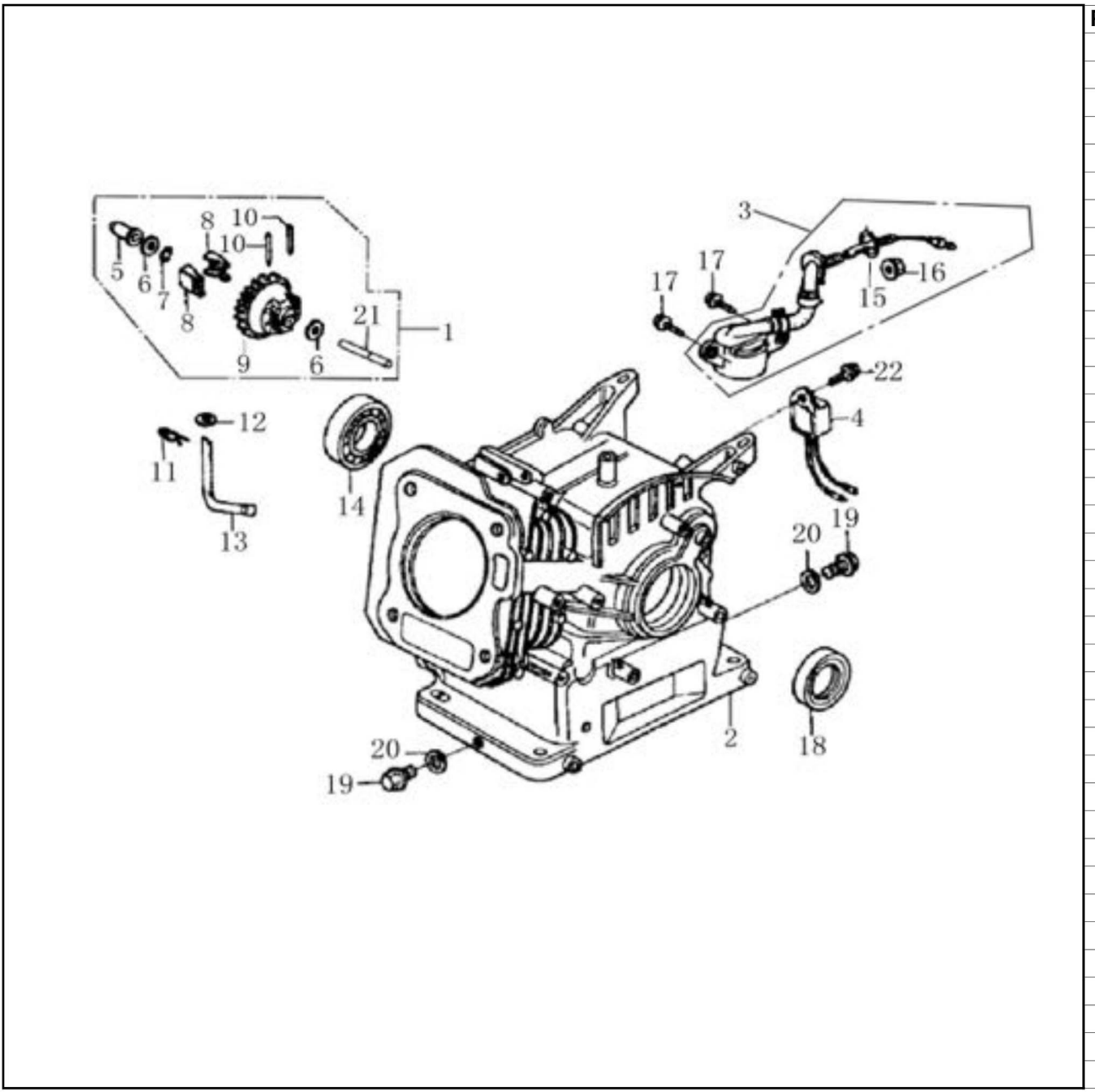

POS.	CODICE	DESCRIZIONE
1	B05.02.100	Regolatore completo
2	B05.02.200	Basamento ZBM160
	B11.02.200	Basamento ZBM200
	B06.02.200	Basamento ZBM160E
	B12.02.200	Basamento ZBM200E
3	B05.02.300	Sensore olio
4	B05.02.400	Transistor livello olio
5	B05.02.101	Guida regolatore
6	B05.02.102	Rondella piana
7	B05.02.103	Seeger fissaggio regolatore
8	B05.02.104	Massa regolatore
9	B05.02.105	Ingranaggio regolatore
10	B05.02.106	Spina fissaggio massa
11	B05.02.001	Molla arresto
12	B05.02.002	Rondella piana
13	B05.02.003	Asta comando regolatore
14	GB/T276-1994	Cuscinetto 6205
15	B05.02.301	Rondella
16	GB/T 6177.1	Dado M10
17	GB/T 16674.1	Vite fissaggio M6x16
18	B05.02.500	Paraolio 25×41.25×6
19	GB/T 16674.2	Vite tappo scarico olio
20	B05.02.004	Guarnizione tappo scarico olio
21	B05.02.107	Perno regolatore
22	GB/T16674.1	Vite fissaggio M6x12

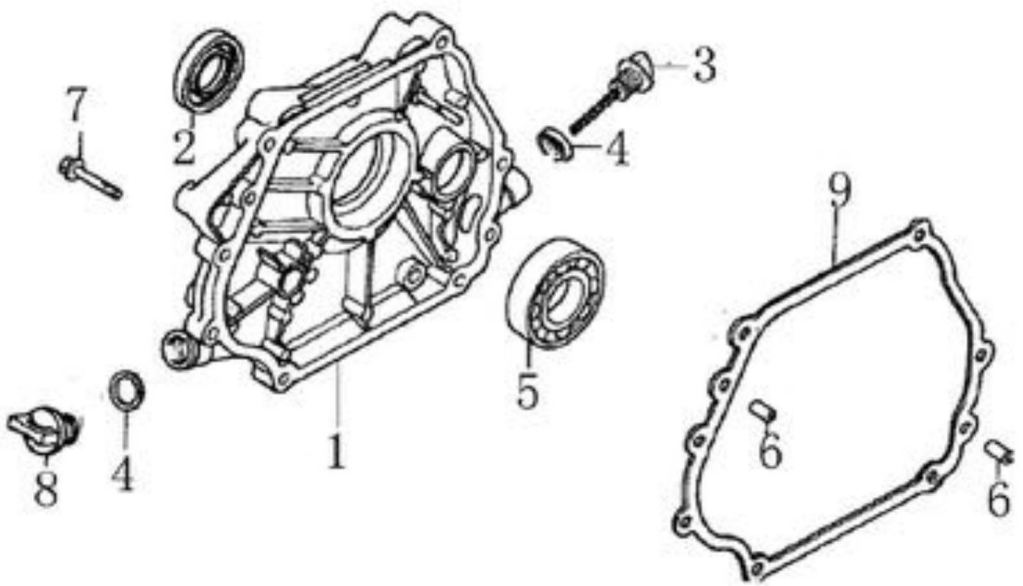

POS.	CODICE	DESCRIZIONE
1	B05.03.001	Coperchio basamento
2	B05.02.500	Paraolio 25×41.25×6
3	B05.03.002	Asta livello carico olio
4	B05.03.003	Guarnizione tappo carico olio
5	GB/T276-1994	Cuscinetto 6205
6	B05.03.004	Spina di centraggio M8x14
7	GB/T 5789	Vite fissaggio M8x32
8	B05.03.005	Tappo carico olio
9	B05.03.006	Guarnizione coperchio basamento
	B05.00.000	Flangia adattamento ZBM160/200

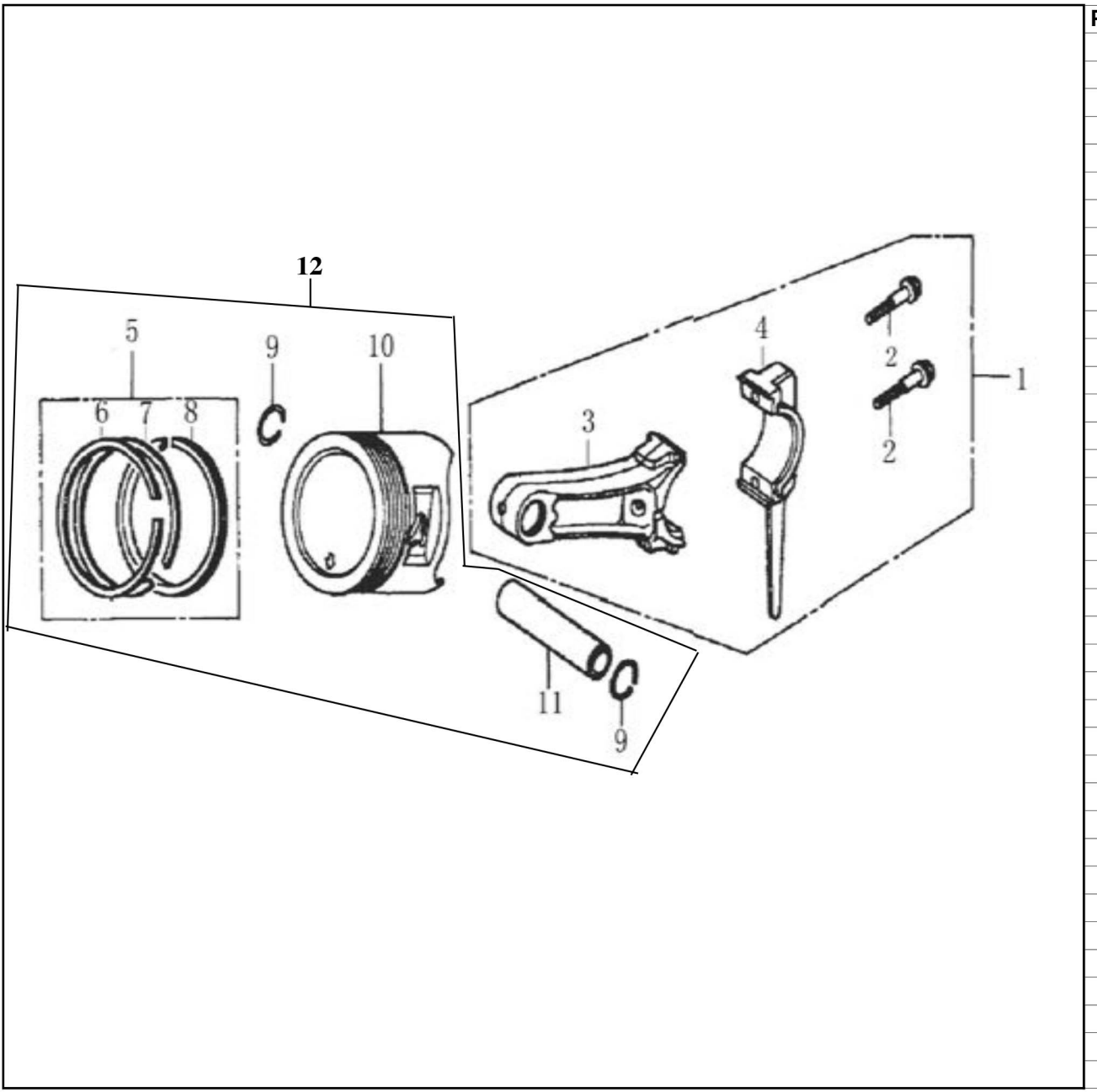

POS.	CODICE	DESCRIZIONE
1	B05.04.100	Biella completa
2	B05.04.101	Vite fissaggio biella
3	B05.04.102	Corpo biella
4	B05.04.103	Piede biella
5	B05.04.200	Serie segmenti
6	B05.04.201	Primo segmento
7	B05.04.202	Secondo segmento
8	B05.04.300	Segmento raschiaolio
9	B05.04.001	Seeger spinotto
10	B05.04.002	Pistone nudo ZBM160
	B11.04.002	Pistone nudo ZBM200
11	B05.04.003	Spinotto
12	B05.04.002C	Pistone completo ZBM160
	B11.04.002C	Pistone completo ZBM200

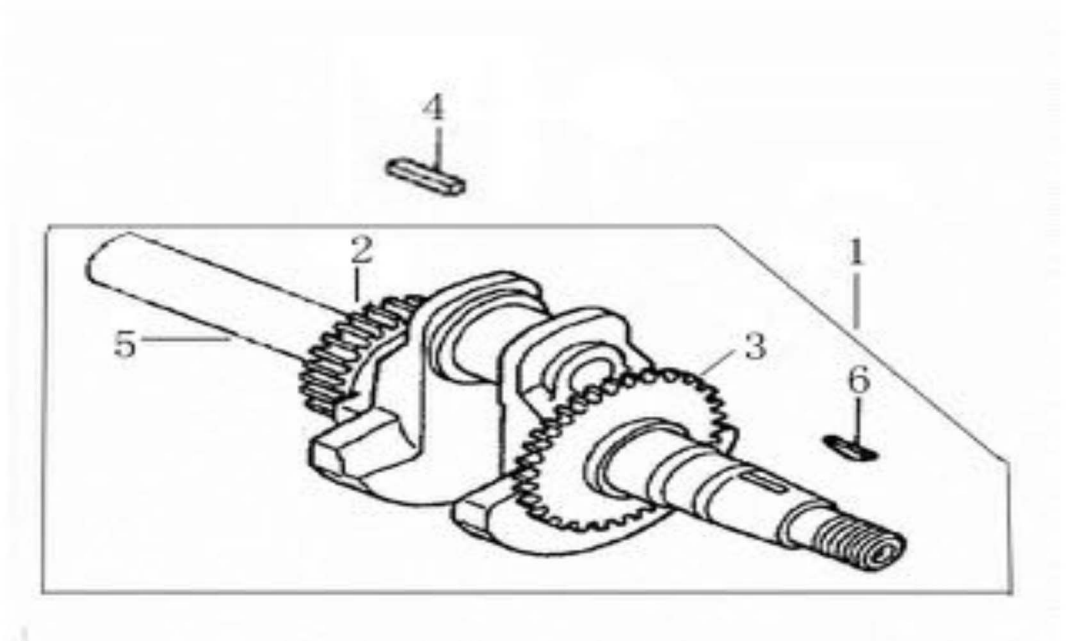

POS.	CODICE	DESCRIZIONE
1	B05.05.100	Albero motore completo ZBM160
	B11.05.100	Albero motore completo ZBM200
2	B05.05.101	Ingranaggio distribuzione
3	B05.05.102	Ingranaggio albero motore
4	B05.05.001	Chiavetta
5	B05.05.103	Albero motore nudo ZBM160
	B11.05.103	Albero motore nudo ZBM200
6	B05.05.104	Chiavetta speciale "WOODRUFF"

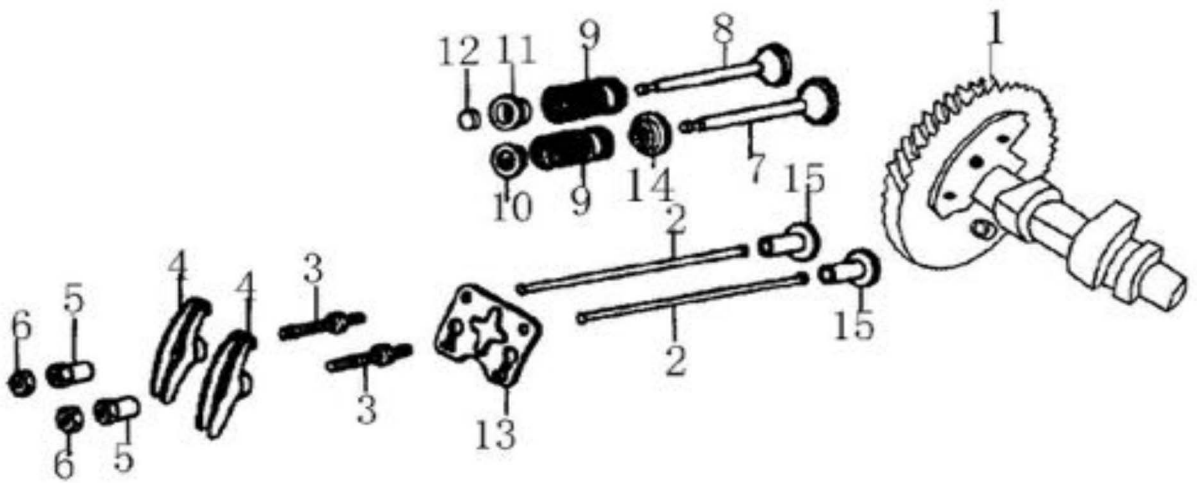

POS.	CODICE	DESCRIZIONE
1	B05.06.100	Albero a camme ZBM160
	B11.06.100	Albero a camme ZBM200
2	B05.06.001	Asta bilanciere
3	B05.06.002	Vite bilanciere
4	B05.06.003	Bilanciere
5	B05.06.004	Dado regolazione vite bilanciere
6	B05.06.005	Controdado
7	B05.06.006	Valvola aspirazione
8	B05.06.007	Valvola scarico
9	B05.06.008	Molla valvola
10	B05.06.009	Piattello sup. tenuta molla valvola aspir.
11	B05.06.010	Piattello sup. tenuta molla valvola scarico
12	B05.06.011	SpessoreValvola scarico
13	B05.06.012	Piattello guida asta bilanciere
14	B05.06.013	Piattello inferiore tenuta molla valvola
15	B05.06.014	Bicchiere punteria ZBM160
	B11.06.014	Bicchiere punteria ZBM200

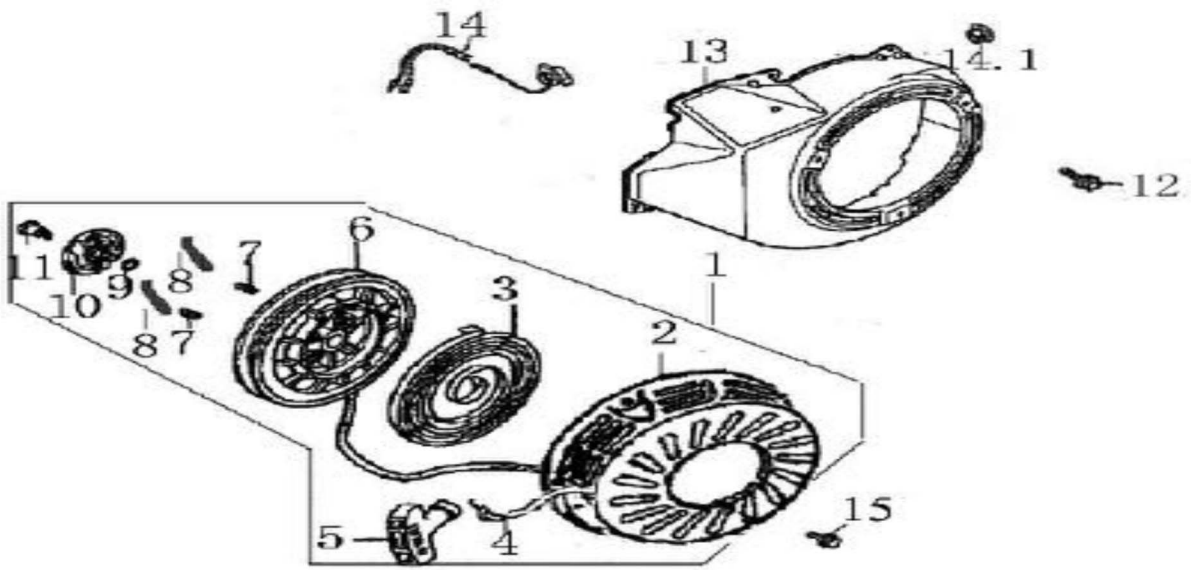

POS.	CODICE	DESCRIZIONE
1	B05.07.100	Autoavvolgente completo
2	B05.07.101	Coperchio autoavvolgente
3	B05.07.102	Mollla autoavvolgente
4	B05.07.103	Fune autoavvolgente
5	B05.07.104	Impugnatura autoavvolgente
6	B05.07.105	Puleggia autoavvolgente
7	B05.07.106	Molla di ritorno
8	B05.07.107	Cricchetto
9	B05.07.108	Molla frizione
10	B05.07.109	Guida cricchetto
11	B05.07.110	Vite bloccaggio
12	GB/T 16674.1	Vite fissaggio M6x12
13	E0507001	Convogliatore aria
14	E0507200	Interruttore ON/OFF
14.1	E0507002	Tappo interruttore stop motore
15	GB/T 16674.1	Vite fissaggio M6x10

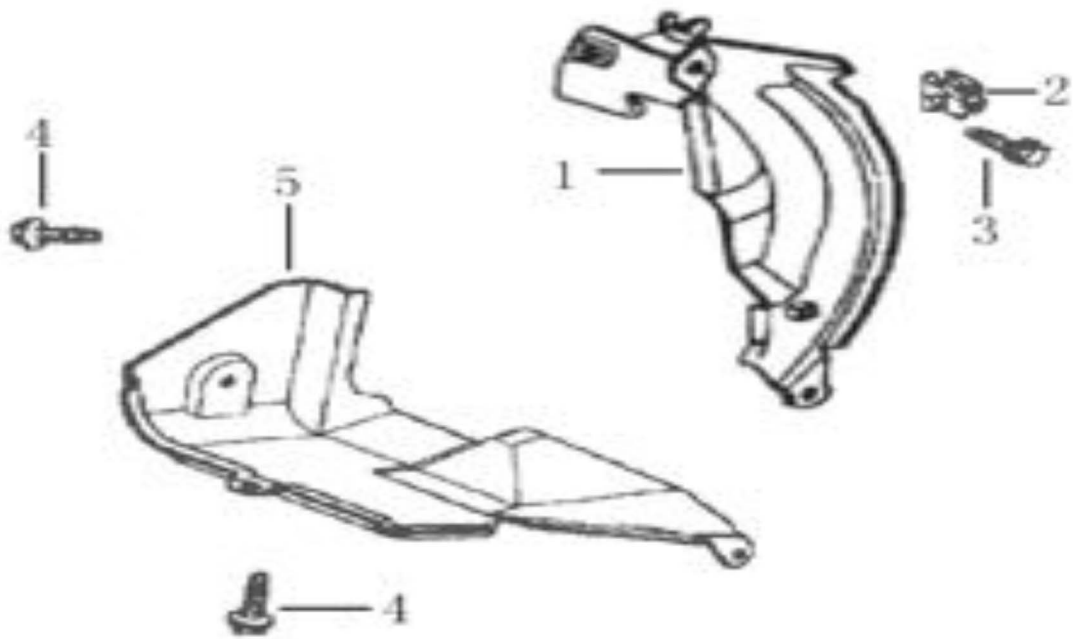

POS.	CODICE	DESCRIZIONE
1	B05.08.001	Deflettore aria
2	B05.08.002	Passacavo
3	GB/T 16674.1	Vite fissaggio M6x22
4	GB/T 16674.1	Vite fissaggio M6x12
5	B05.08.003	Scudo inferiore

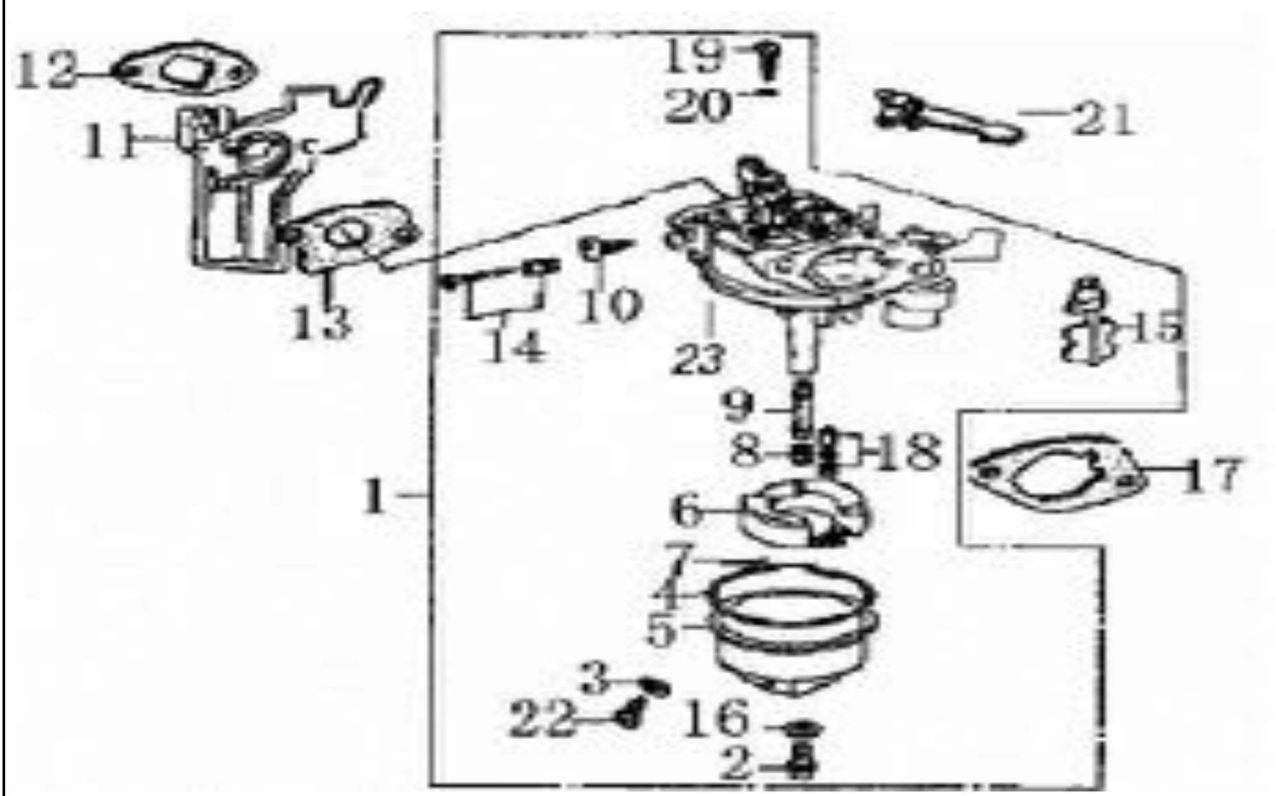

POS.	CODICE	DESCRIZIONE
1	B05.09.100	Carburatore ZBM160
	B11.09.100	Carburatore ZBM200
2	B05.09.101	Vite fissaggio vaschetta
3	B05.09.102	Guarnizione vite scarico
4	B05.09.103	Guarnizione vaschetta
5	B05.09.104	Vachetta
6	B05.09.105	Galleggiante
7	B05.09.106	Perno del galleggiante
8	B05.09.107	Getto principale ZBM160
	B11.09.107	Getto principale ZBM200
9	B05.09.108	Ugello principale ZBM160
	B11.09.108	Ugello principale ZBM200
10	B05.09.109	Vite registro
11	B05.09.001	Isolatore carburatore
12	B05.09.002	Guarnizione isolatore
13	B05.09.003	Guarnizione carburatore
14	B05.09.110	Set vite pilota
15	B05.09.111	Complessivo starter
16	B05.09.112	Guarnizione vite fissaggio vaschetta
17	B05.09.113	Distanziale filtro aria
18	B05.09.114	Set valvola galleggiante
19	B05.09.115	Getto pilota
20	B05.09.116	Guarnizione getto pilota
21	B05.09.004	Leva starter
22	B05.09.117	Vite scarico
23	B05.09.118	Corpo carburatore ZBM160
	B11.09.118	Corpo carburatore ZBM200

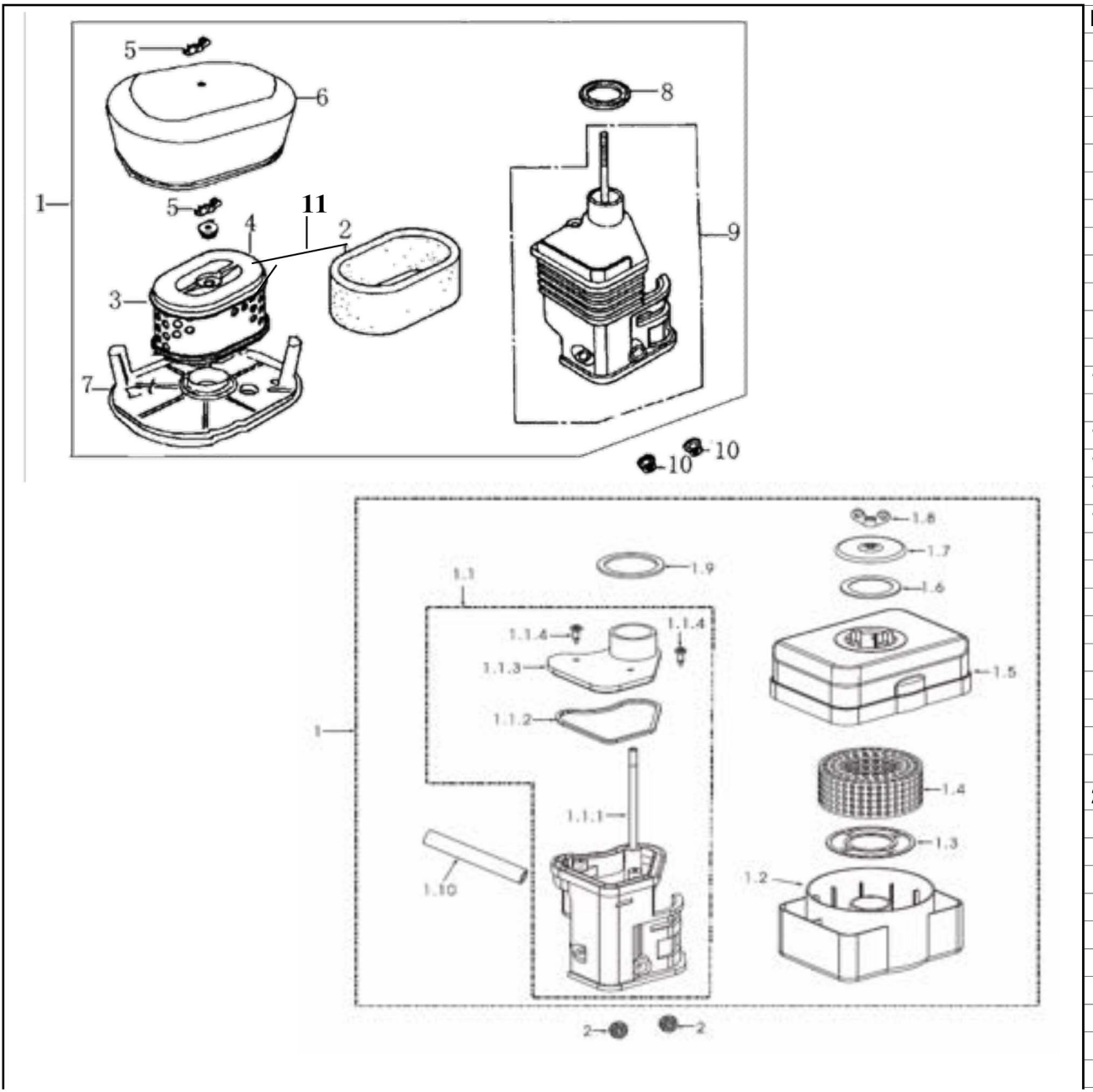

POS.	CODICE	DESCRIZIONE
1	B05.10.100	Filtro aria a secco completo
2	B05.10.101	Spugna filtro aria
3		Massa filtrante
4	B05.10.103	Distanziale filtro aria
5	B05.10.104	Dado a farfalla
6	B05.10.105	Coperchio filtro aria
7	B05.10.106	Base insonorizzante
8	B05.10.107	Guarnizione supporto
9	B05.10.200	Supporto filtro aria completo
10	GB/T 6177.1	Dado M6
11	B05.10.102	Cartuccia filtro aria
		FILTRO ARIA A BAGNO D'OLIO
1BIS	B05.20.1000	Filtro aria a bagno d'olio completo
1.1	B05.10.201	Supporto filtro aria completo
1.1.1	B05.20.1101	Supporto filtro aria nudo
1.1.2	B05.20.1102	Guarnizione supporto filtro aria
1.1.3	B05.20.1103	Coperchio supporto
1.1.4	GB/T 818	Vite M4x14
1.2	B05.20.1003	Base filtro aria a bagno d'olio
1.3	B05.20.1001	Anello base spugna filtro aria
1.4	B05.20.1002	Spugna filtro aria
1.5	B05.20.1004	Coperchio filtro aria
1.6	B05.20.1005	Guarnizione coperchio filtro aria
1.7	B05.20.1006	Cappellotto coperchio filtro aria
1.8	B05.10.104	Dado a farfalla
1.9	B05.10.107	Guarnizione supporto
1.10	B05.01.006	Tubo sfiato in gomma
2BIS	GB/T 6177.1	Dado M6

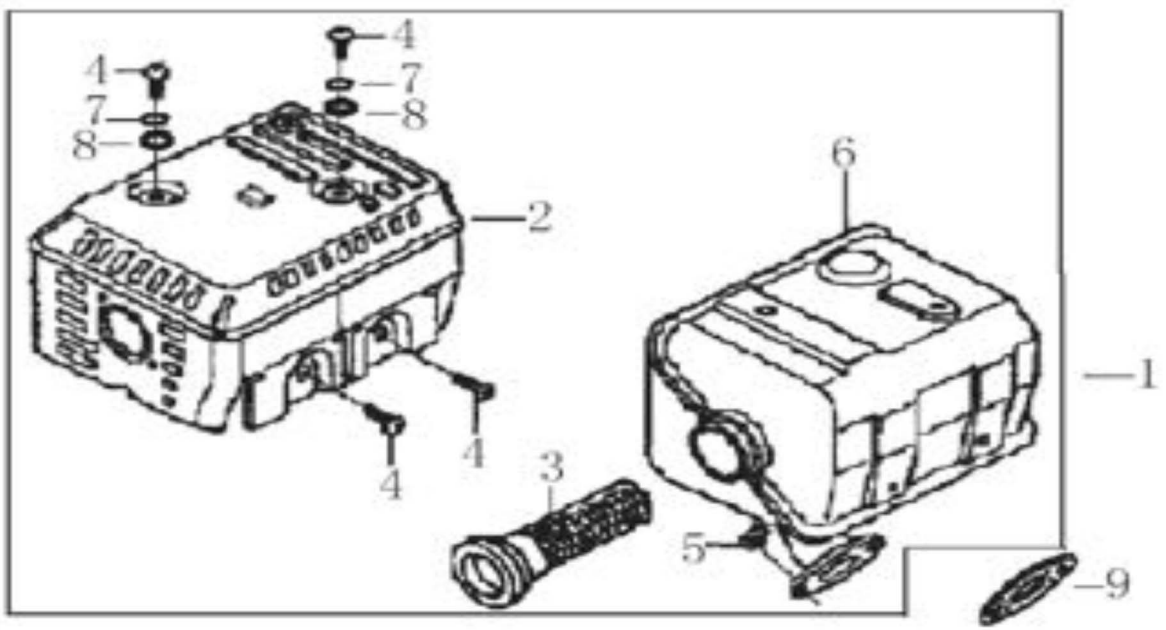

POS.	CODICE	DESCRIZIONE
1	B05.11.100	Marmitta completa con protezione
2	B05.11.101	Protezione marmitta
3	B05.11.200	Parascintille
4	GB/T 818	Vite M5x12
5	GB/T 6170	Dado M8
6	B05.11.300	Corpo marmitta
7	GB/T 93	Rondella piana diam. 5
8	GB/T 848	Rondella diam. 5
9	B05.11.001	Guarnizione marmitta

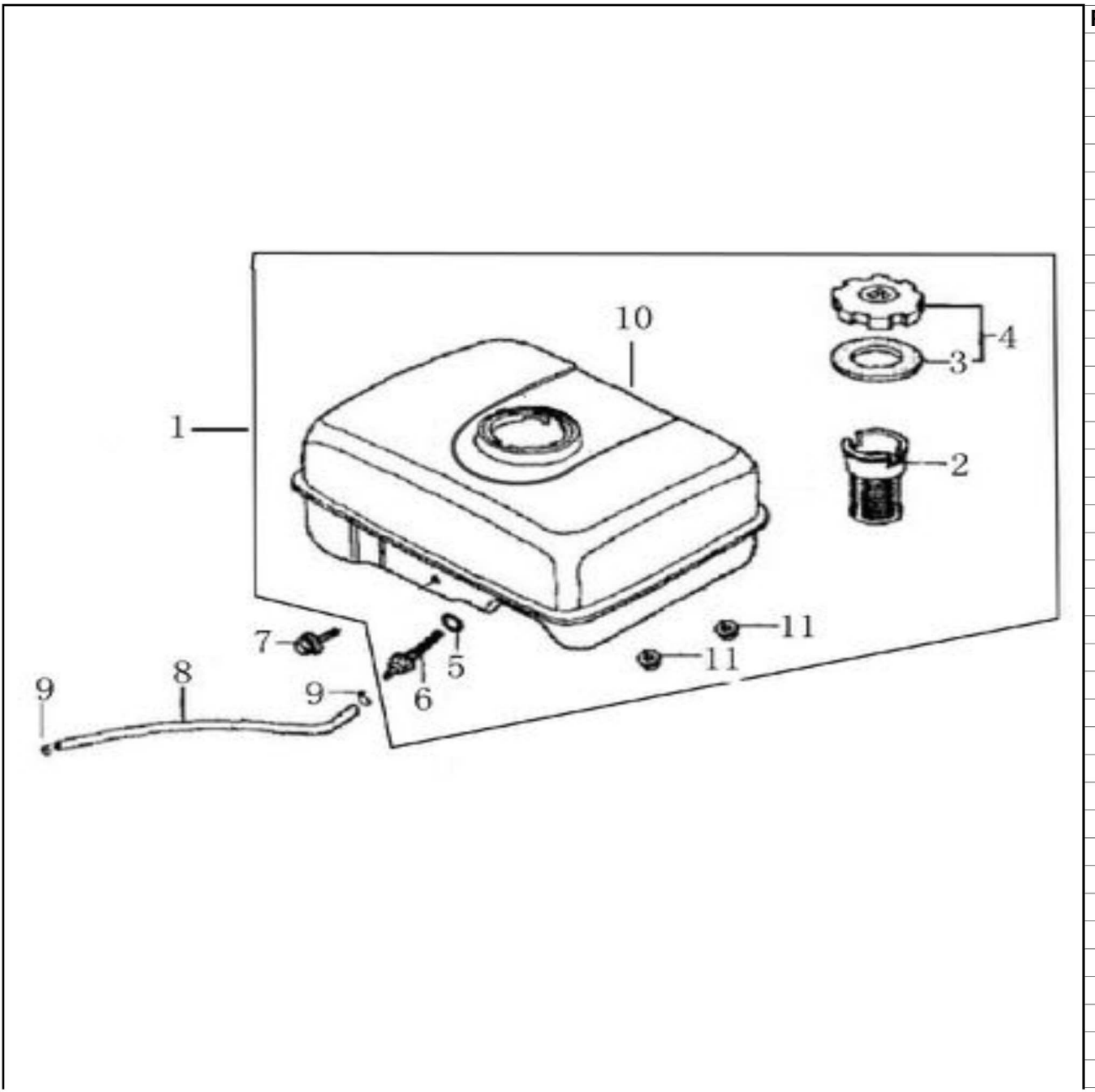

POS.	CODICE	DESCRIZIONE
1	B05.12.100	Serbatoio completo
2	B05.12.101	Filtro tappo serbatoio
3	B05.12.201	Guarnizione tappo serbatoio
4	B05.12.200	Tappo serbatoio completo
4	B05.12.202	Tappo serbatoio a vite maschio (esterna)
4	B05.12.203	Tappo serbatoio a vite femmina (interna)
5	B05.12.102	Guarnizione attacco tubo
6	B05.12.103	Filtro rubinetto serbatoio
7	GB/T 16674.1	Vite fissaggio M6x30
8	B05.12.001	Tubo combustibile 4x8x165
9	B05.12.002	Molla stringitubo
10	B05.12.104	Serbatoio nudo
11	GB/T 6170	Dado M6

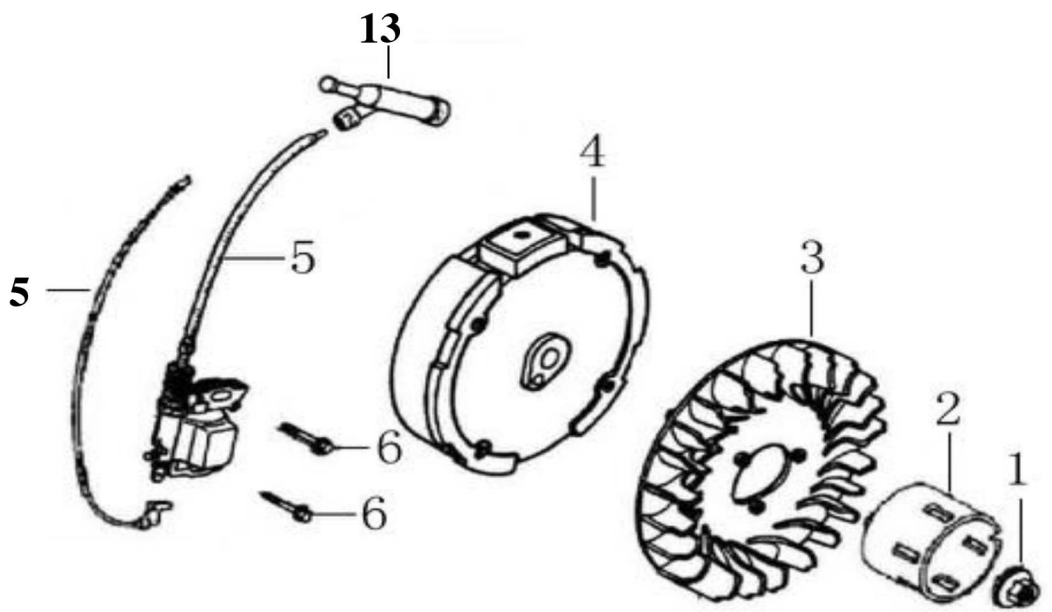

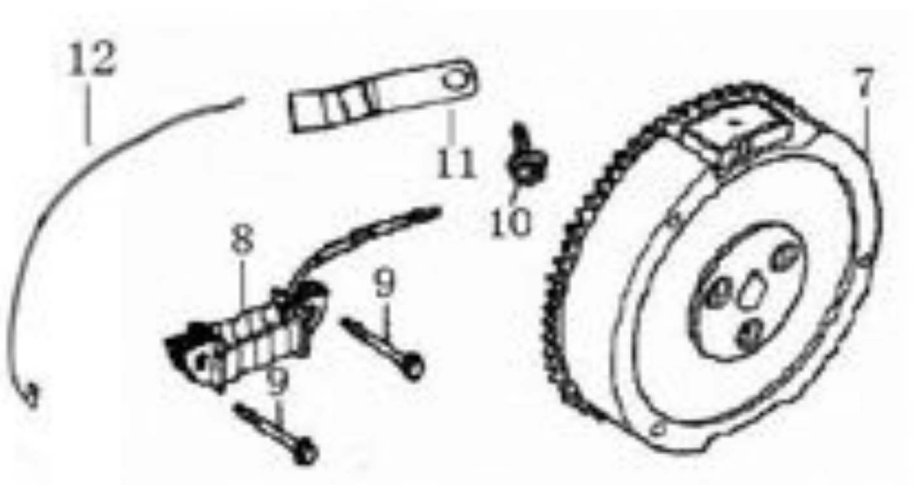

POS.	CODICE	DESCRIZIONE
1	GB/T 6177.1	Dado volano M14
2	B05.13.001	Puleggia avviamento
3	B05.13.002	Ventola ad alette
4	B05.13.100	Volano completo
5	B05.13.200	Bobina accensione completa di pipetta
6	GB/T 5789	Vite fissaggio M6x22
7	B06.13.100	Volano completo x avviam. elettr.
8	B06.13.300	Bobina per avv. elettr.
9	GB/T 5789	Vite fissaggio M6x25
10	GB/T 16674.1	Vite fissaggio M6x12
11	B06.13.003	Passacavo
12	B05.13.400	Cavo di stop
13	B00.61.003	Pipetta candela

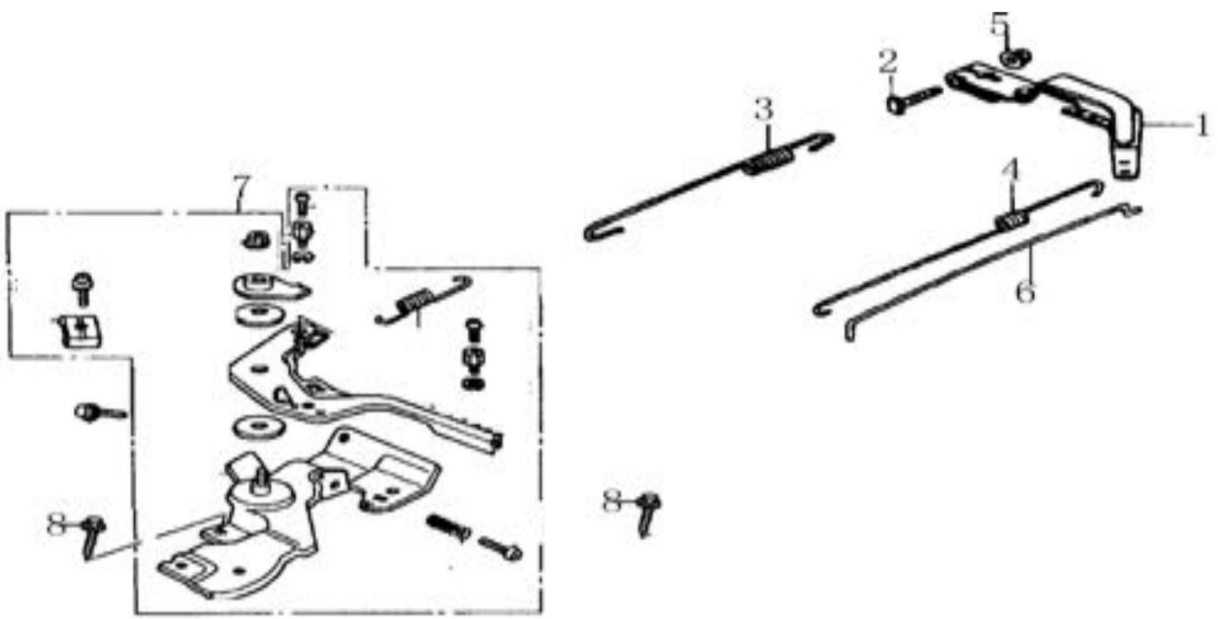

POS.	CODICE	DESCRIZIONE
1	B05.14.001	Leva regolatore
2	B05.14.002	Vite fissaggio leva regolatore
3	B05.14.003	Molla regolatore
4	B05.14.004	Molla di ritorno leva regolatore
5	GB/T 6170	Dado M6
6	B05.14.005	Asta regolatore
7	B05.14.100	Acceleratore assemblato
8	GB/T 16674.1	Vite fissaggio M6x12

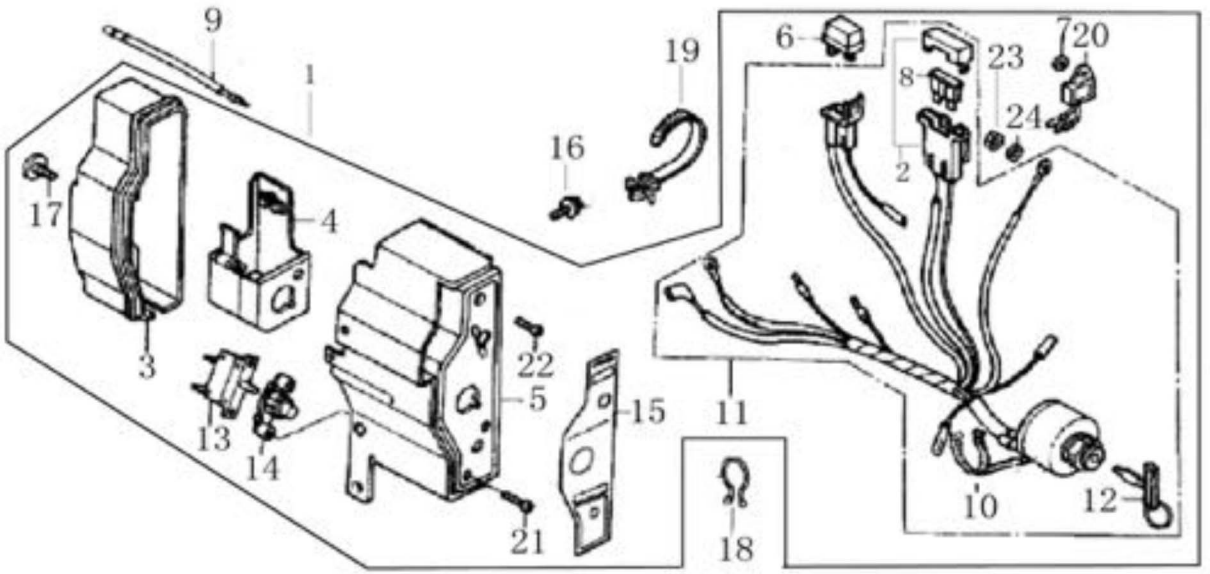

POS.	CODICE	DESCRIZIONE
1	B06.16.100	Quadro avviamento completo

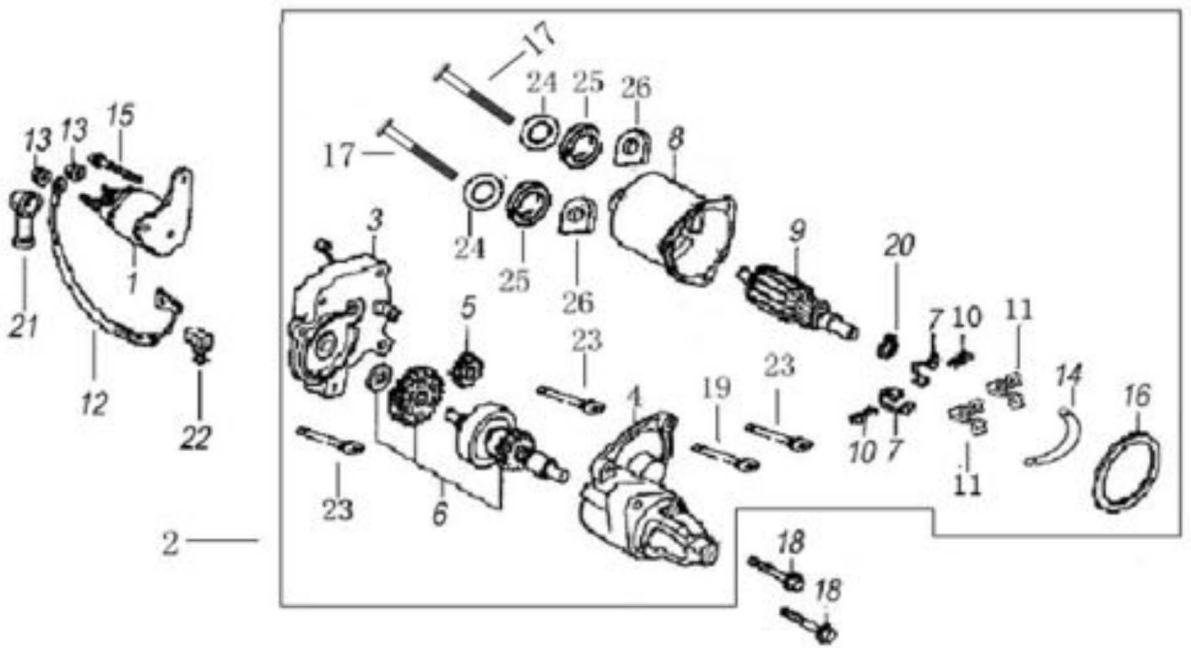

POS.	CODICE	DESCRIZIONE
2	B06.17.200	Motorino avviamento